JMCR2003全国大会

高校の部　決勝トーナメント
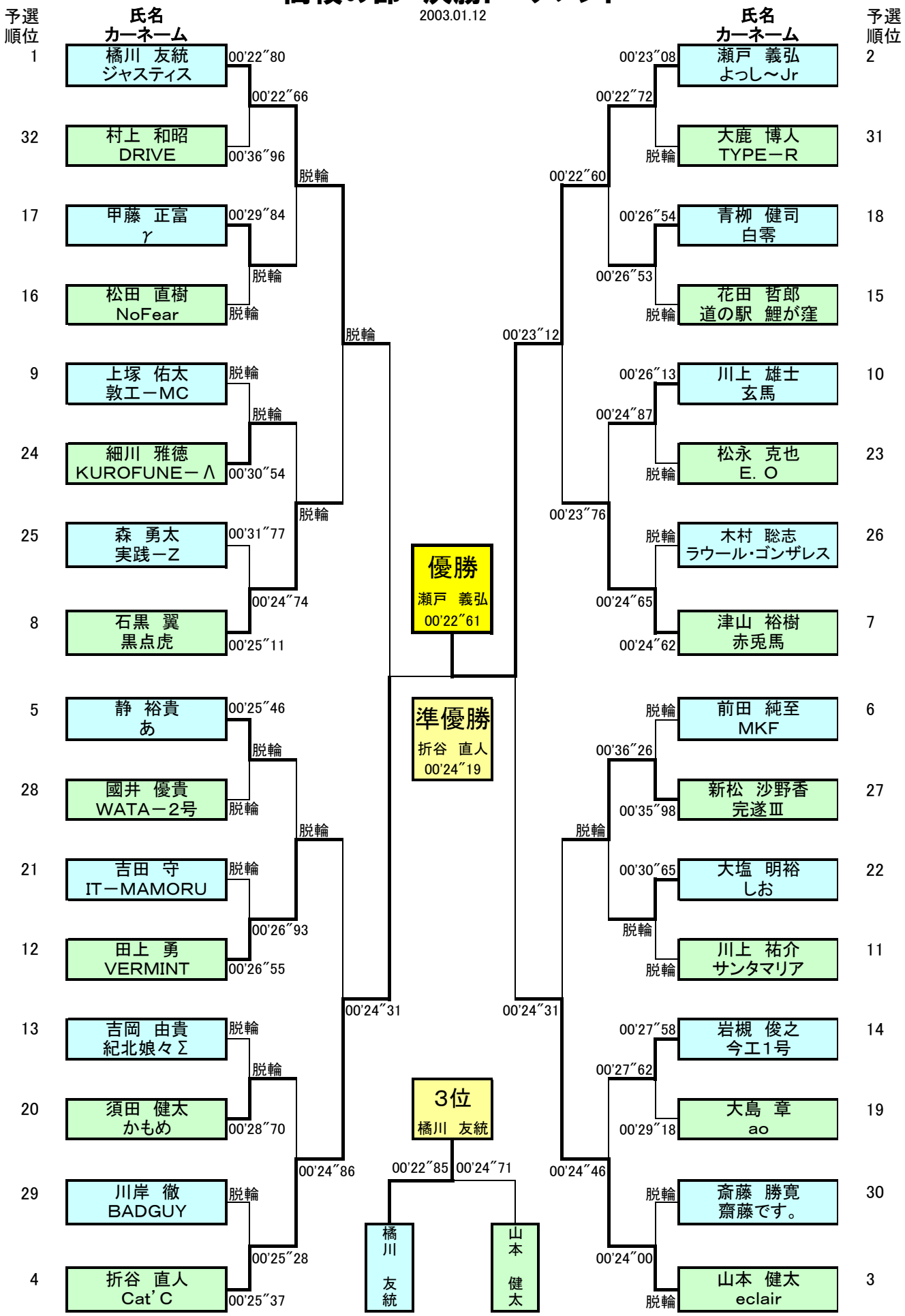
2003.01.12