ジャパン・マイコンカーラリー2005全国大会 10周年記念大会イベント

ドラッグカーレース　決勝トーナメント
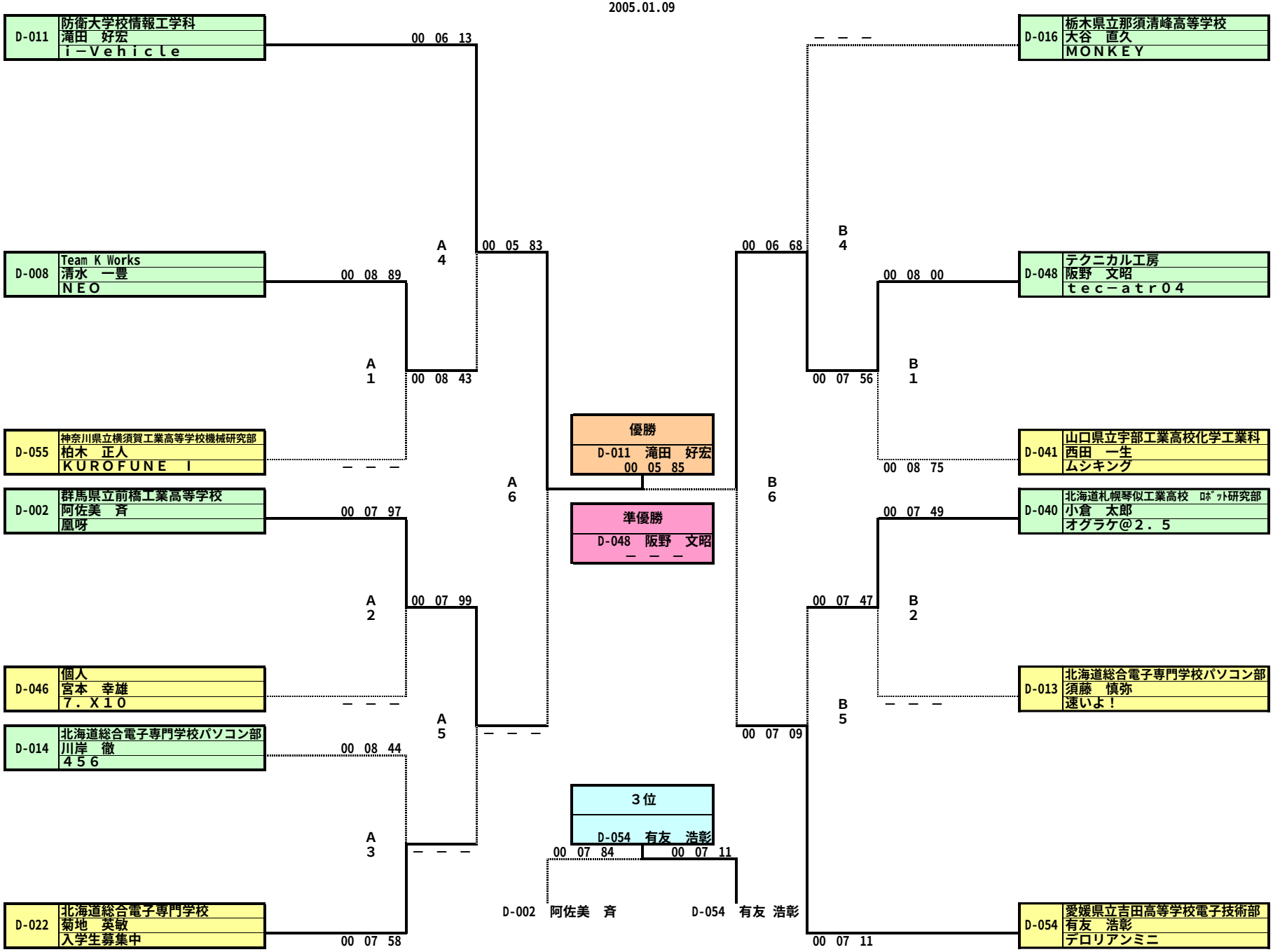
2005.01.09