第9回マイコンカーラリー近畿地区大会決勝トーナメント（高校生）
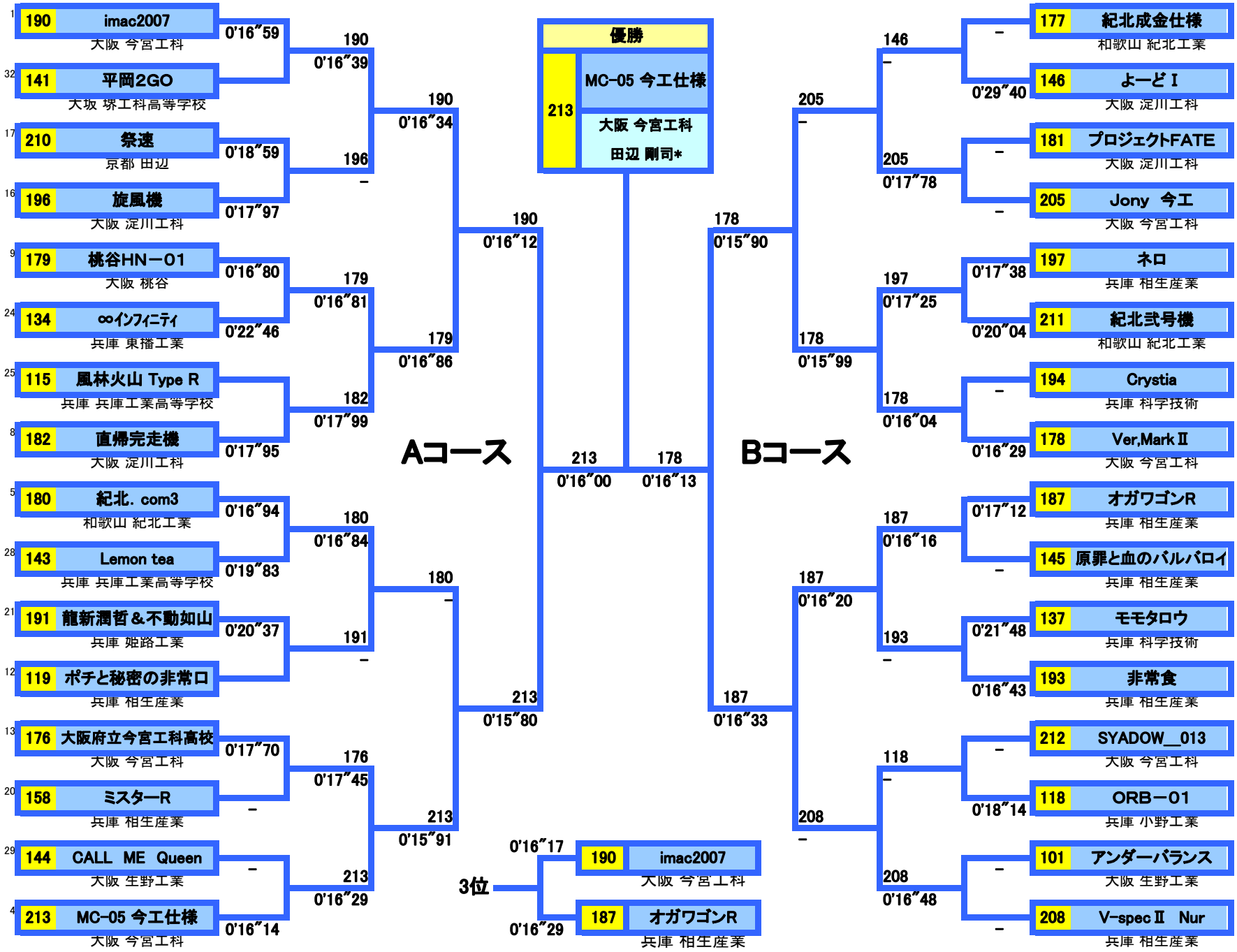
2007.11.25