平成20年度　第17回コンピュータアイディアコンテスト

福島地区大会　高校生　Advanced Class 部門　決勝トーナメント
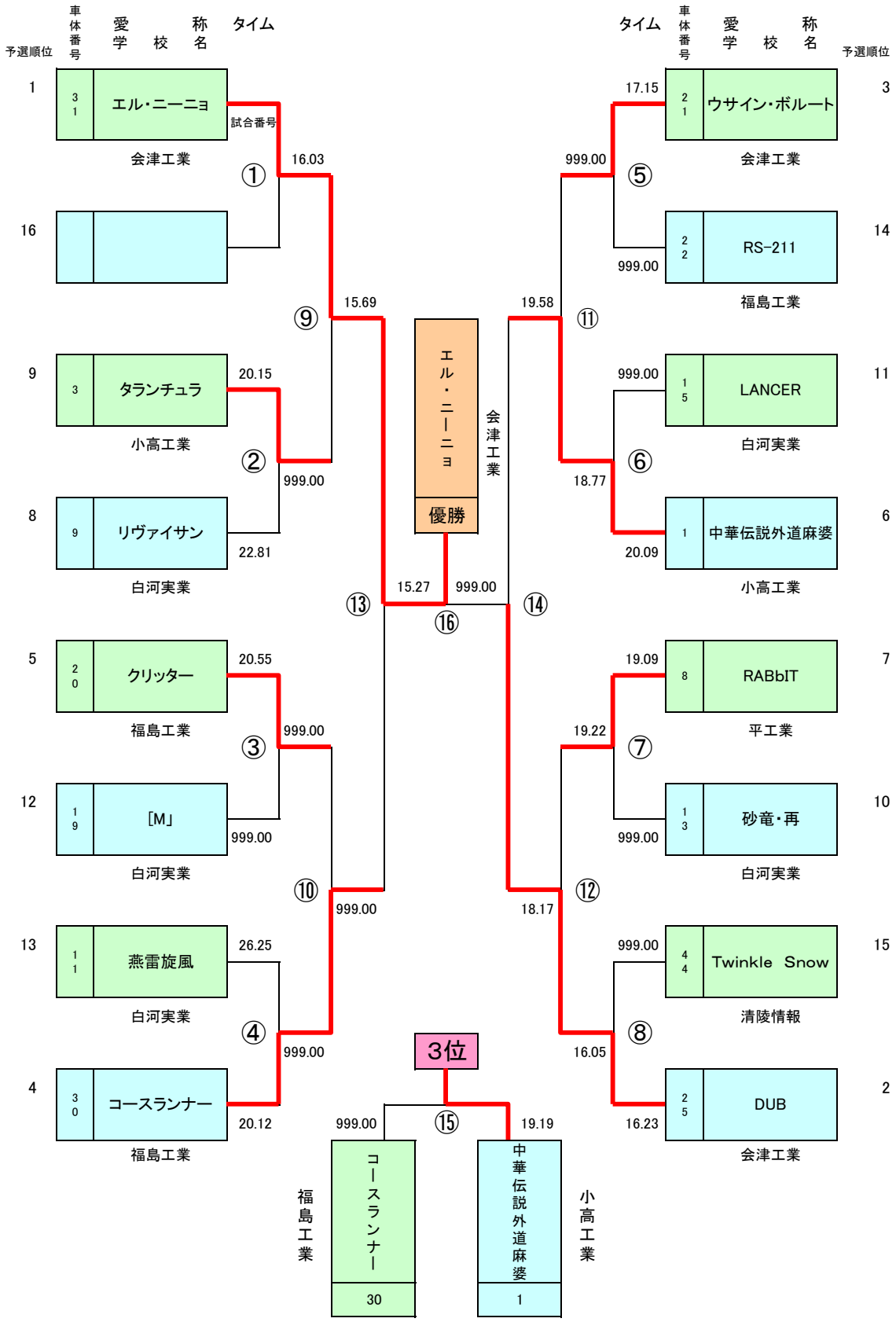
2008/11/06