JMCR2009北信越一般大会

決 勝 ト ー ナ メ ン ト 結 果
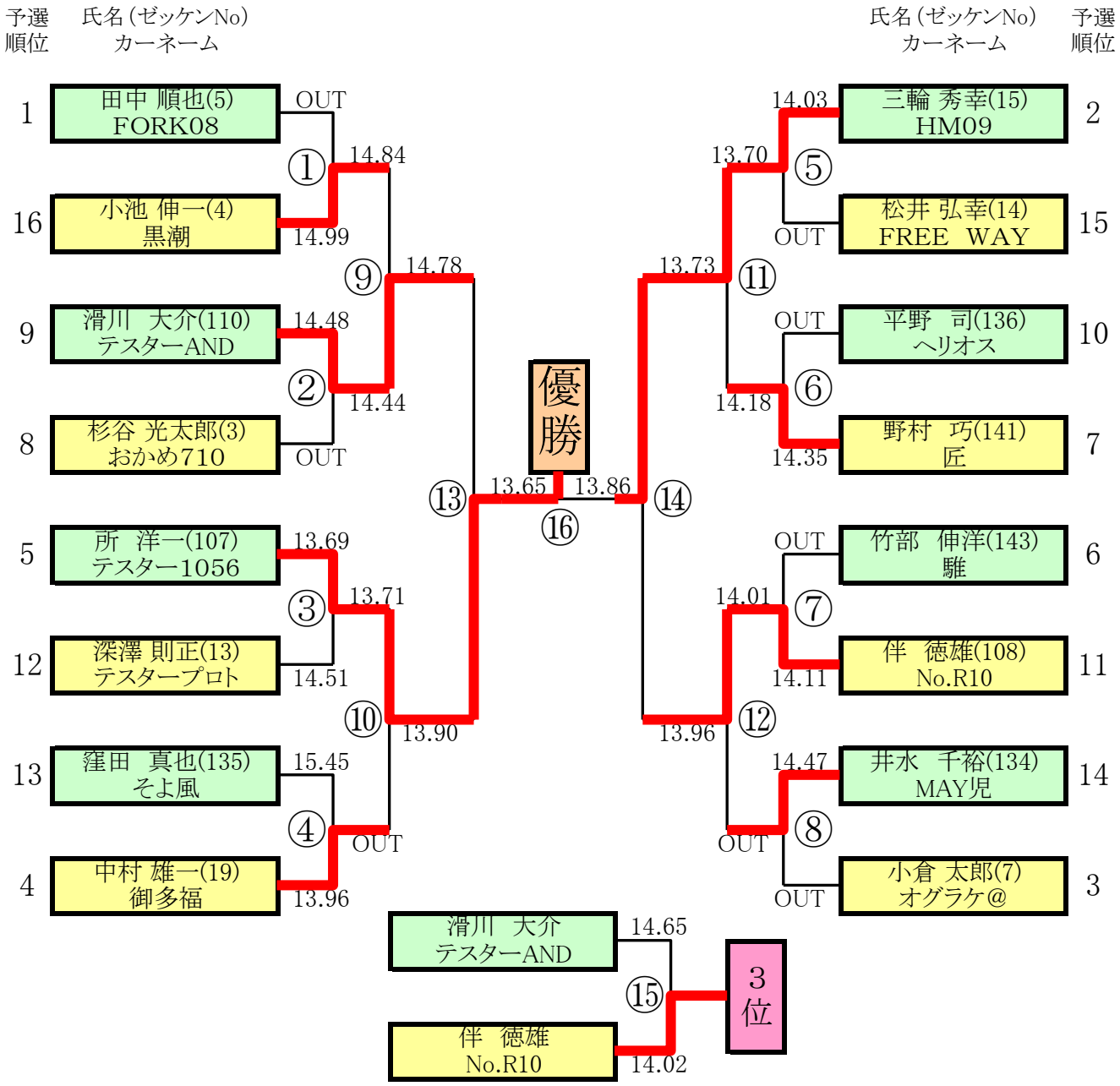
2008. 10. 12