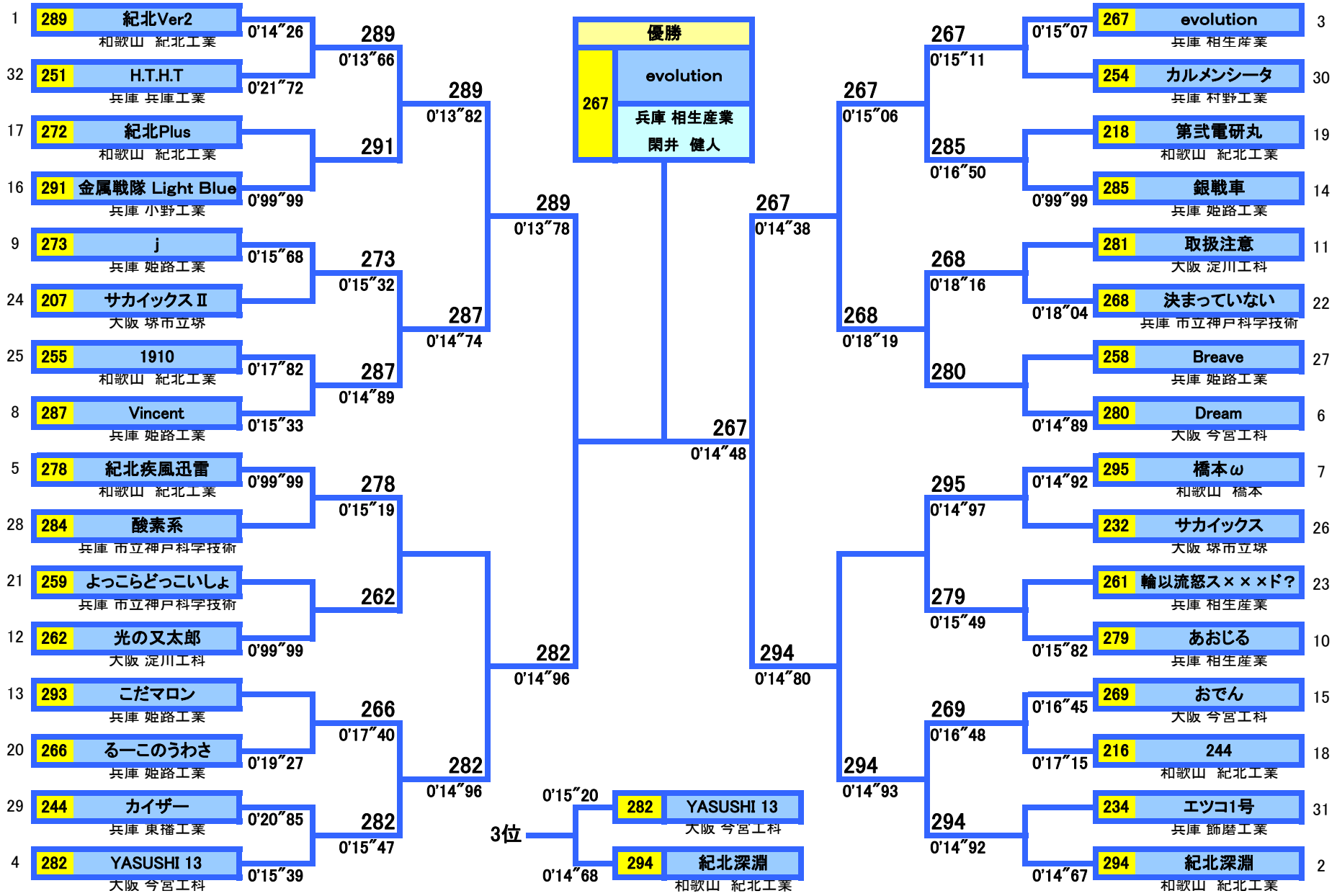ジャパンマイコンカーラリー2010近畿地区大会
Advanced Classの部　決勝トーナメント結果