ジャパンマイコンカーラリー2013 近畿地区大会

Advanced Class 決勝トーナメント
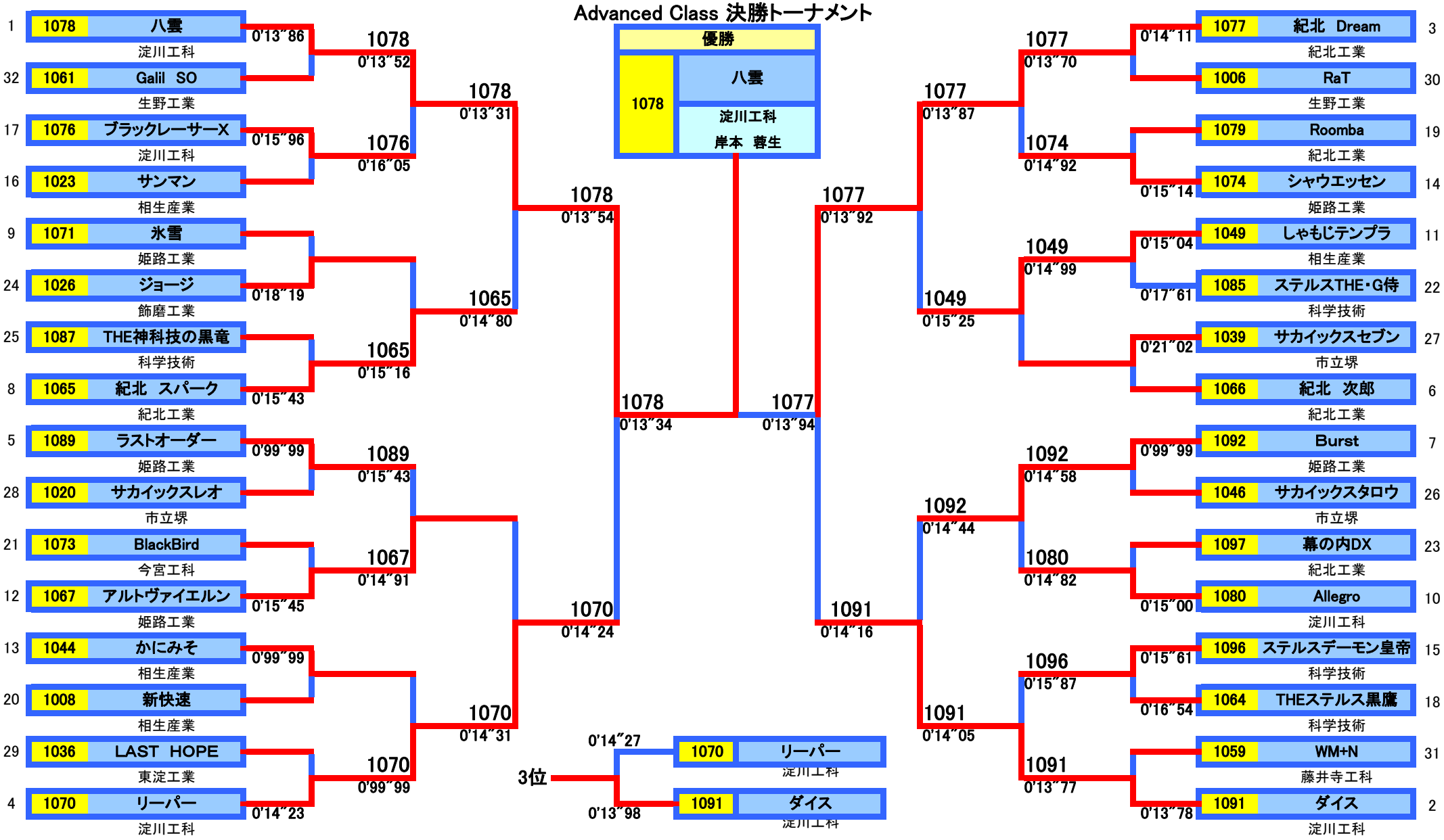
2012.11.23